

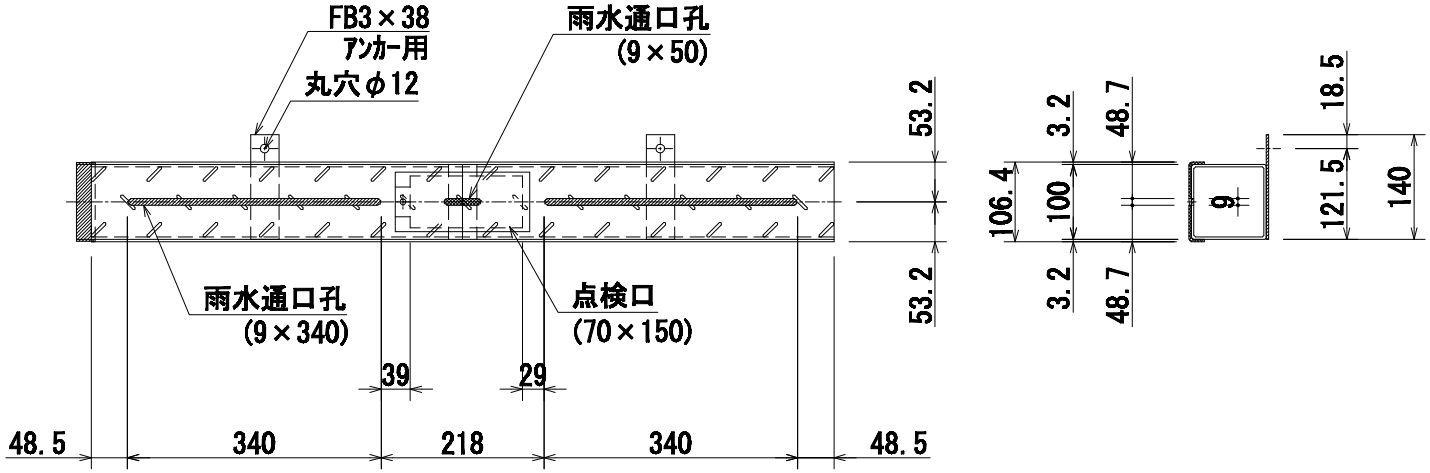

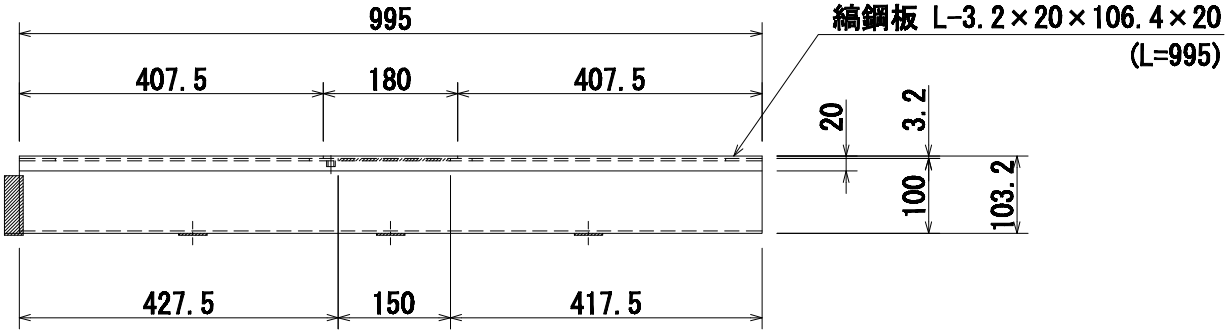

＊開口 (9×340) 2ヶ所　　＊開口 (70×150) 1ヶ所

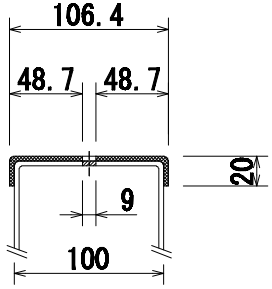

＊詳細図

荷重		形穴		品名	スマートドレーン側溝 E型-9	表面処理	溶融亜鉛メッキ仕上	13.8 kg	ソイル工業 株式会社	Check 安上	Draw 森脇	図面作成日 '11・04・05	
品番	E -T-100-9		摘要		材質 STKR400							縮尺 (A4用紙) 1:10	