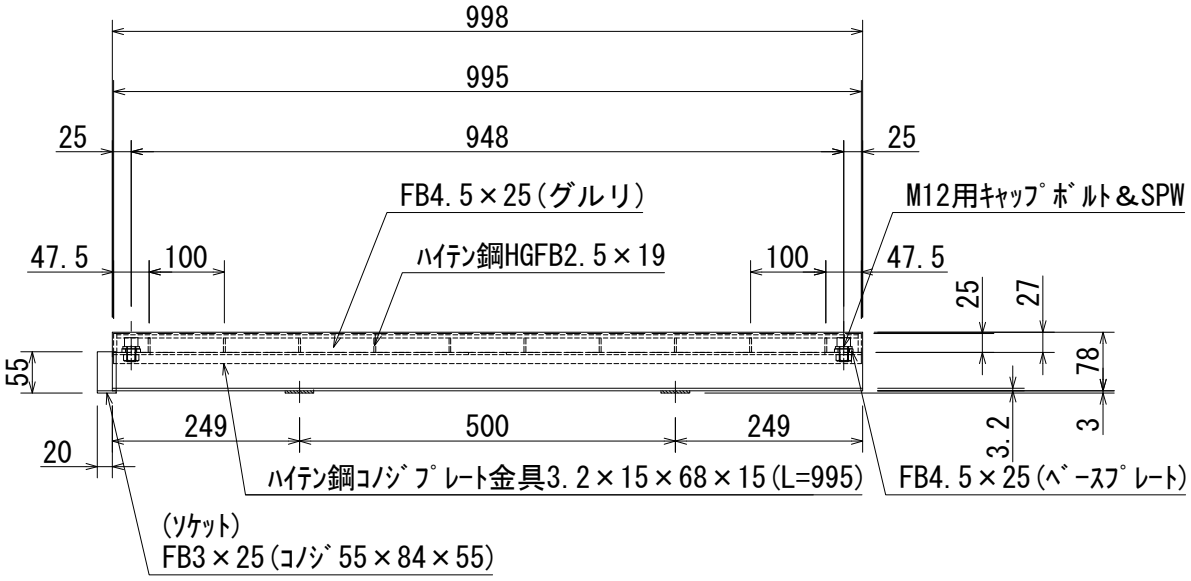

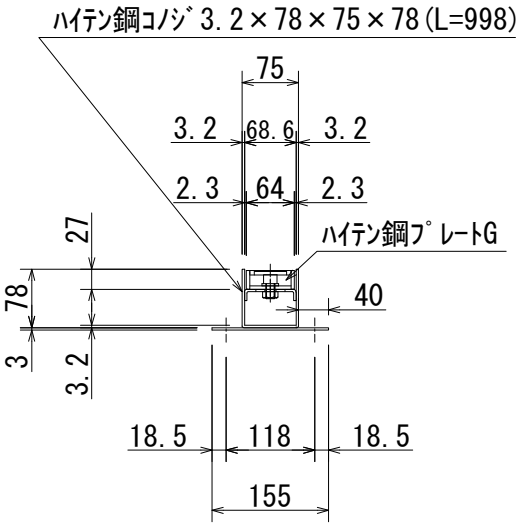

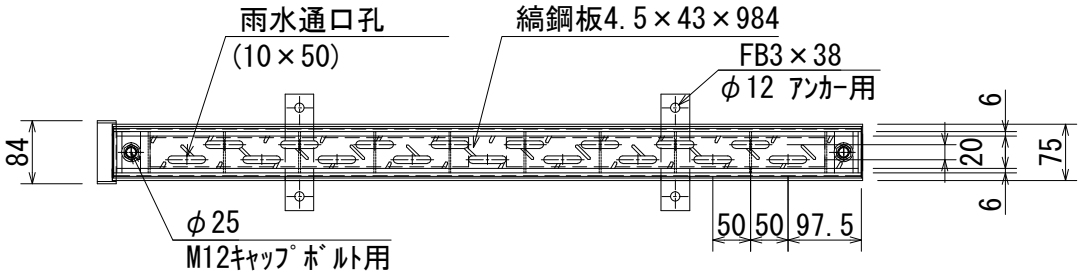

材料表

受枠	ﾊｲﾃﾝ鋼	SPFH590
ﾌﾟﾚｰﾄG	ﾊｲﾃﾝ鋼	SS540

*受枠･ﾌﾟﾚｰﾄG主部材はﾊｲﾃﾝ鋼(SS540･SPFH590)に限る

荷重	T-25	溝幅		品名	ｽﾏｰﾄﾄﾞﾚｰﾝ C K型(ﾊｲﾃﾝ鋼仕様)	表面処理	【ﾌﾟﾚｰﾄG】 JIS H8641 溶融亜鉛めっき仕上	3.9 kg	ソイル工業 株式会社	Check 安土	Draw 森脇
品番	C K-75		摘要		材質 【主部材】 SS540		【受 枠】 溶融亜鉛めっき仕上	8.0 kg			図面作成日 '15・04・01 縮尺(A4用紙) 1:10