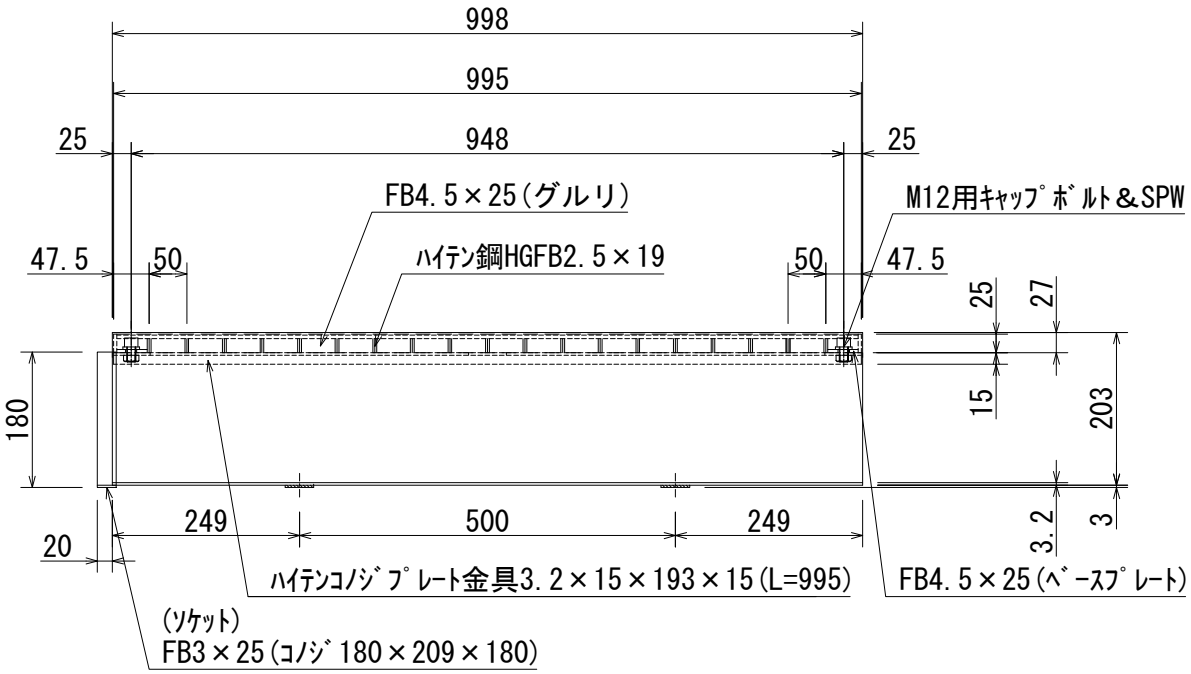

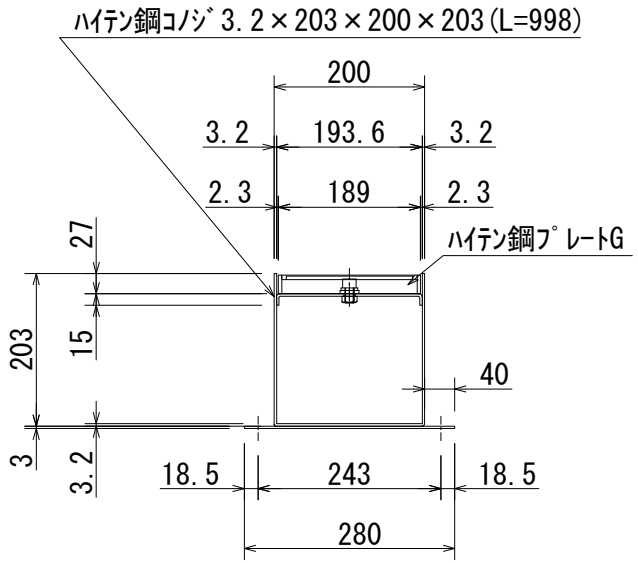

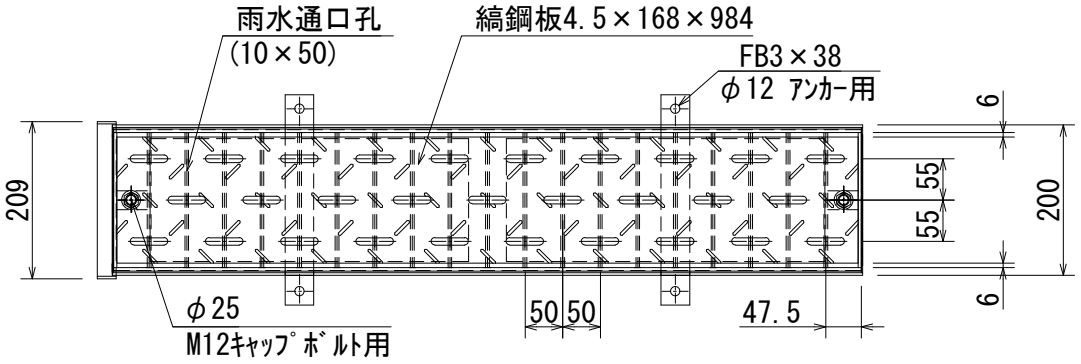

材料表

受枠	ﾊｲﾃﾝ鋼	SPFH590
ﾌﾟﾚｰﾄG	ﾊｲﾃﾝ鋼	SS540

*受枠・ﾌﾟﾚｰﾄG主部材はﾊｲﾃﾝ鋼(SS540・SPFH590)に限る

荷重	T-25	溝幅		品名	ｽﾏｰﾄﾄﾞﾚｰﾝ C K型(ﾊｲﾃﾝ鋼仕様)	表面処理	【ﾌﾟﾚｰﾄG】 JIS H8641 溶融亜鉛ﾒｯｷ仕上	11.6 kg	ソイル工業 株式会社	Check 安土	Draw 森脇	図面作成日 '15・04・01
品番	C K-200		摘要	材質	【主部材】 SS540		【受 枠】 JIS H8641 溶融亜鉛ﾒｯｷ仕上	19.1 kg				縮尺 (A4用紙) 1:10