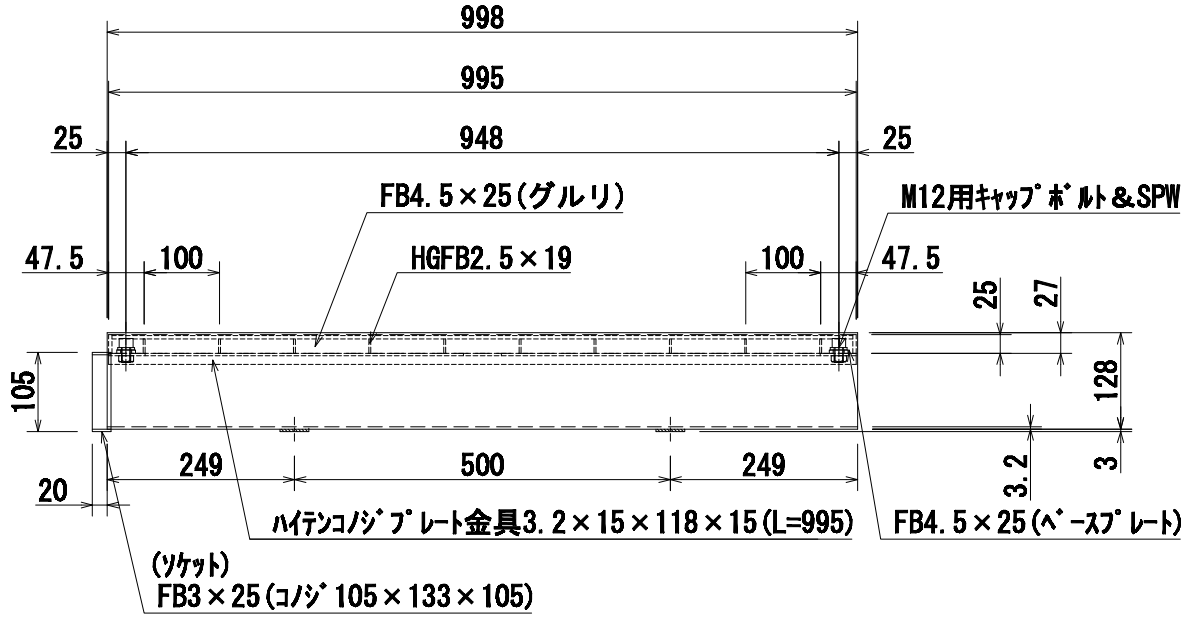

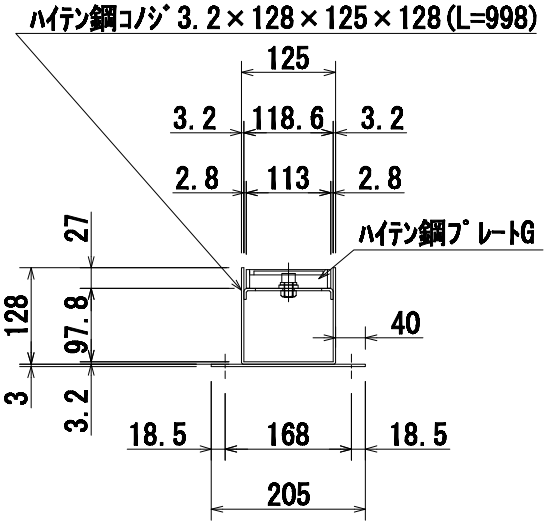

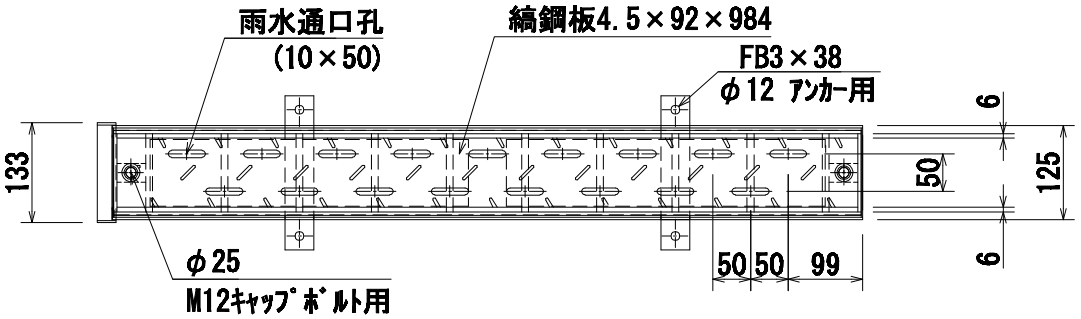

材料表

受枠	ﾊｲﾃﾝ鋼	SPFH590
ﾌﾟﾚｰﾄG	ﾊｲﾃﾝ鋼	SS540

*受枠・ﾌﾟﾚｰﾄG主部材はﾊｲﾃﾝ鋼(SS540・SPFH590)に限る

荷重	T-25	溝幅		品名	ｽﾏｰﾄﾄﾞﾚｰﾝ C K型(ﾊｲﾃﾝ鋼仕様)	表面処理	【ｸﾞﾚｰﾁﾝｸﾞ】JIS H8641 溶融亜鉛めっき仕上	6.5 kg	ソイル工業 株式会社	Check 安土	Draw 森脇	図面作成日 '15・04・01
品番	C K-125			摘要			【受 枠】JIS H8641 溶融亜鉛めっき仕上	12.3 kg				縮尺 (A4用紙) 1:10
						材質	【主部材】SS540					