

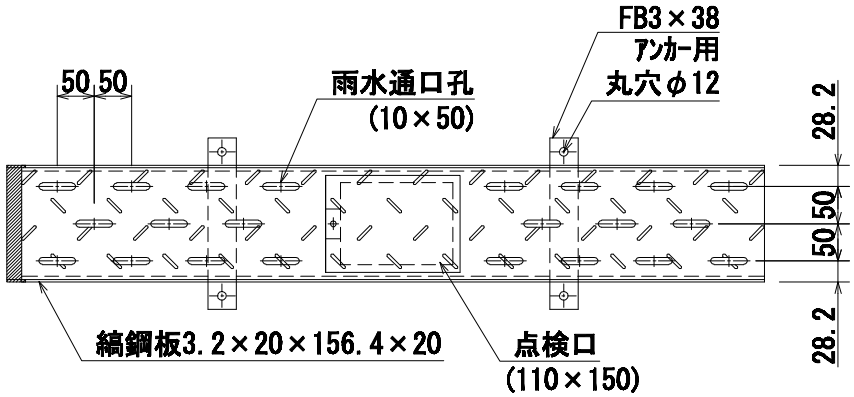

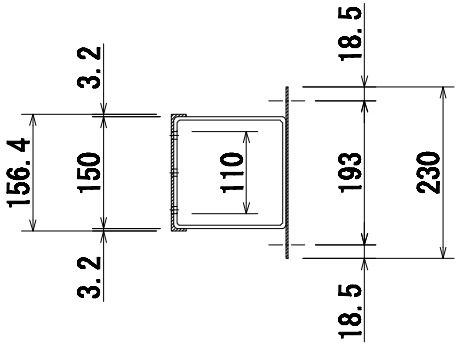

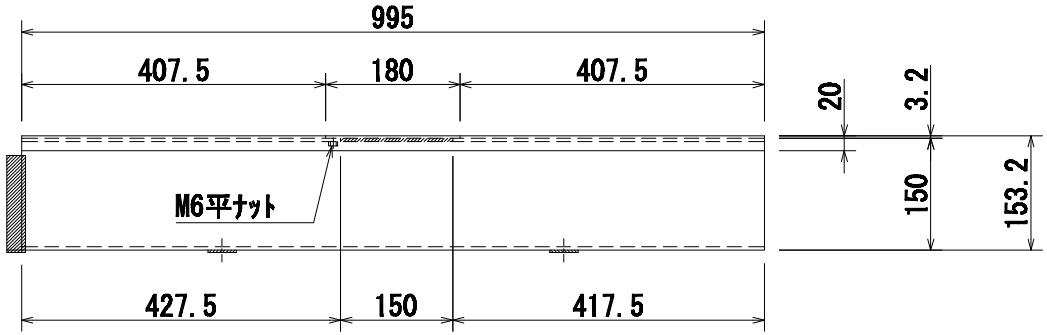

荷重		形穴		品名	スマートドレーン側溝	表面処理	溶融亜鉛メッキ仕上	26.0 kg	ソイル工業 株式会社	Check 安上	Draw 森脇
品番	C -T-150		摘要		材質 STKR400		JIS H8641				図面作成日 '11・04・05 縮尺 (A4用紙) 1:10