

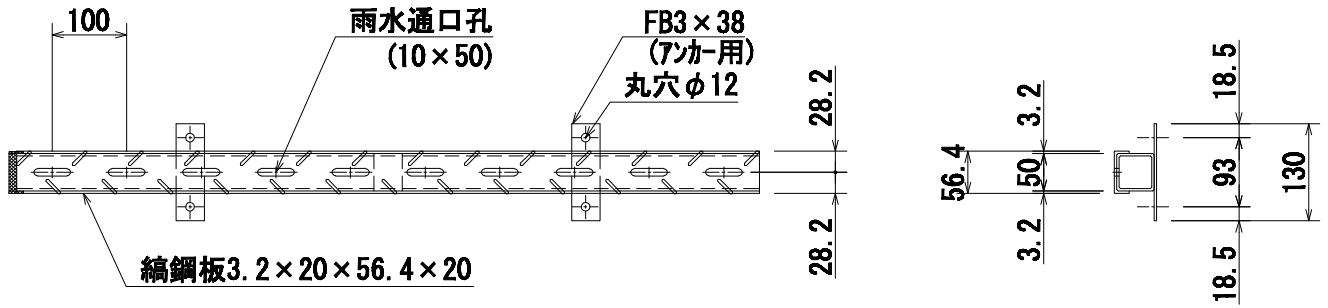

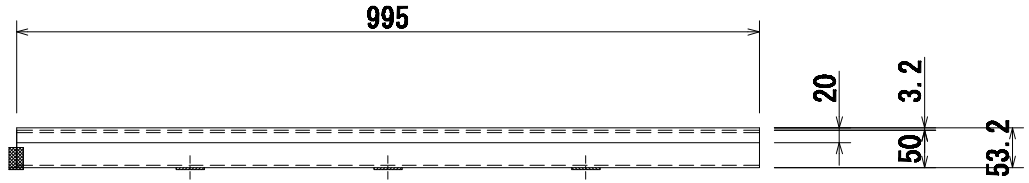

荷重		形穴		品名	スマートドレーン側溝	表面処理	溶融亜鉛メッキ仕上	7.5 kg	ソイル工業 株式会社	Check 安上	Draw 森脇	図面作成日 '11・04・05	
品番	C -50		摘要		材質 STKR400		JIS H8641					縮尺 (A4用紙) 1:10	