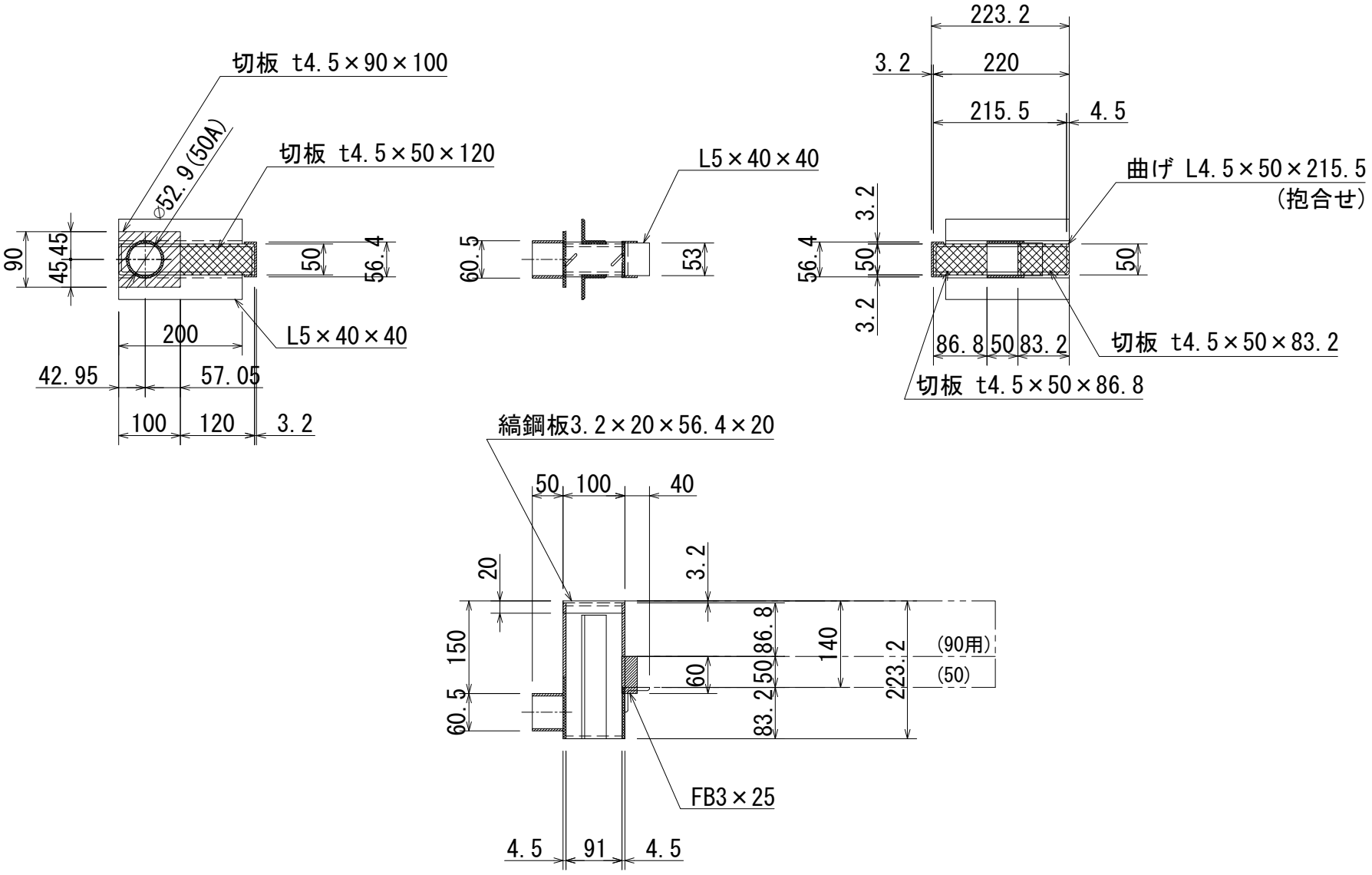


| | | | | | | | | | | | |
|---|---|---|---|---|---|---|---|---|---|---|---|
| 荷重 | | 桝穴 | | 品名 | ｽﾏｰﾄﾄﾞﾚｰﾝ側溝 ｼﾞｮｲﾝﾄ | 表面処理 | 溶融亜鉛メッキ仕上 | 4.5 kg | ソイル工業 株式会社 | Check 安土 | Draw 森脇 |
| 品番 | J-S50-50A/90 | 摘要 | | 材質 | SS400 | | JIS H8641 | | | | 図面作成日 '11・04・05 縮尺（A4用紙） 1：10 |