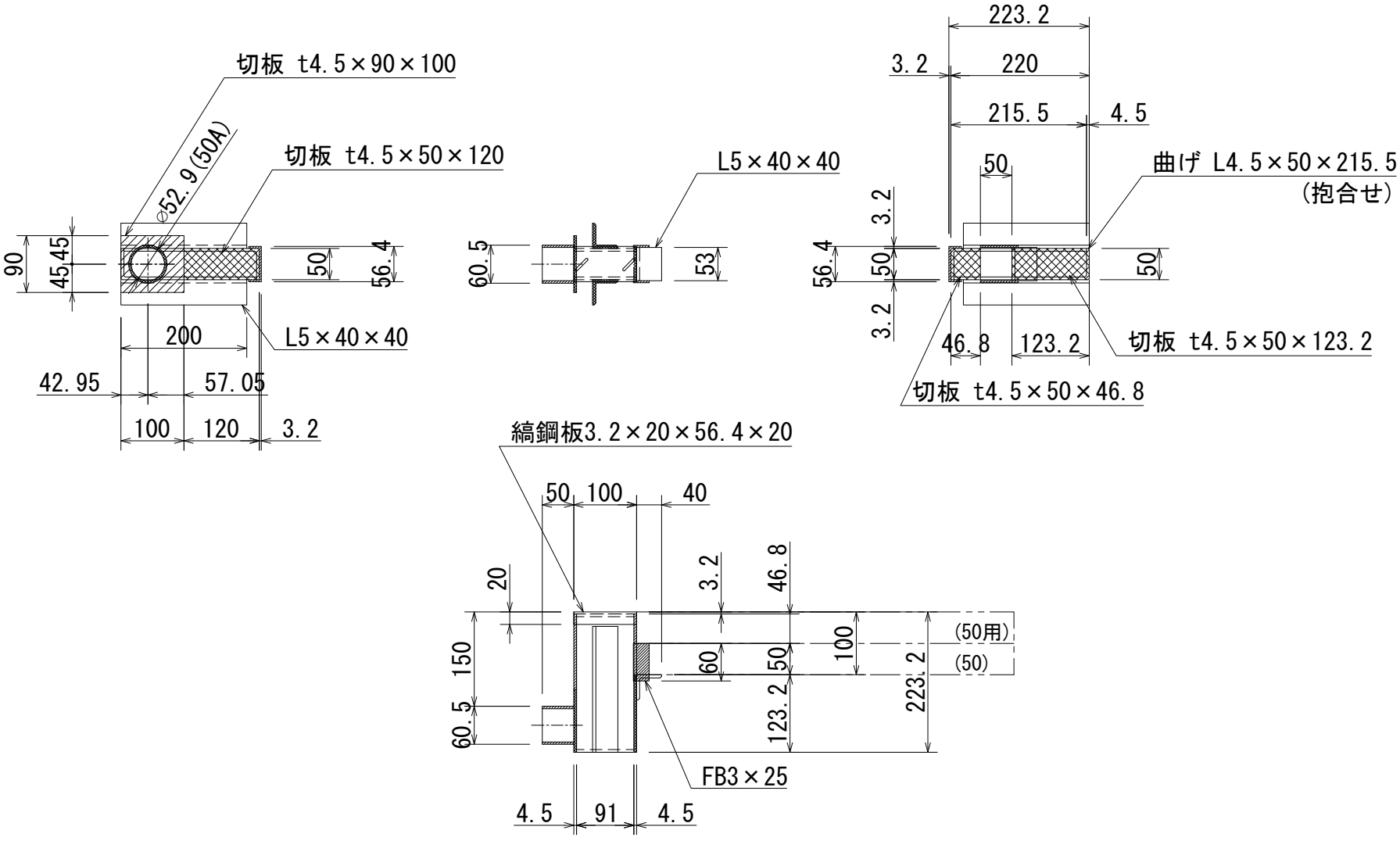

荷重		桝穴		品名	ｽﾏｰﾄﾄﾞﾚｰﾝ側溝 ｼﾞｮｲﾝﾄ	表面処理	溶融亜鉛メッキ仕上	4.5 kg	ソイル工業 株式会社	Check 安土	Draw 森脇
品番	J-S50-50A/50	摘要		材質	SS400		JIS H8641				図面作成日 '11・04・05 縮尺（A4用紙） 1：10