# φ４００－M用桝

側面図 S= 1:25

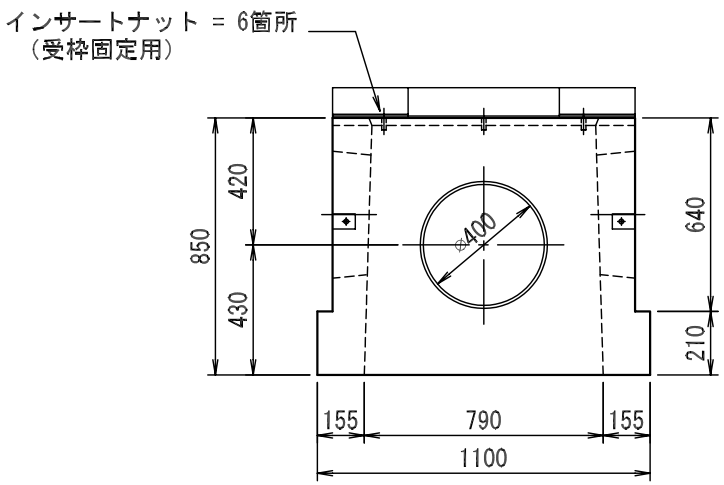


断面図 S= 1:25

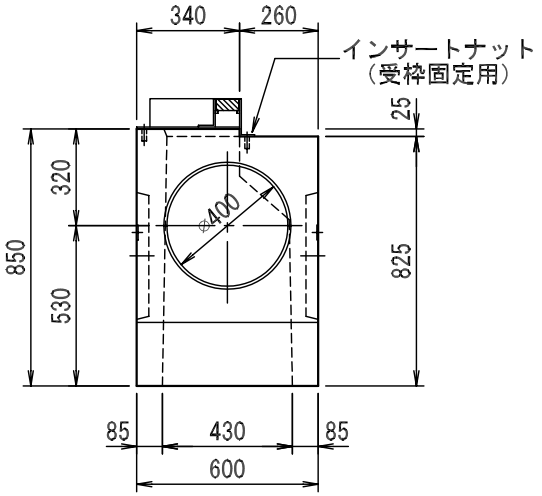


平面図 S= 1:25

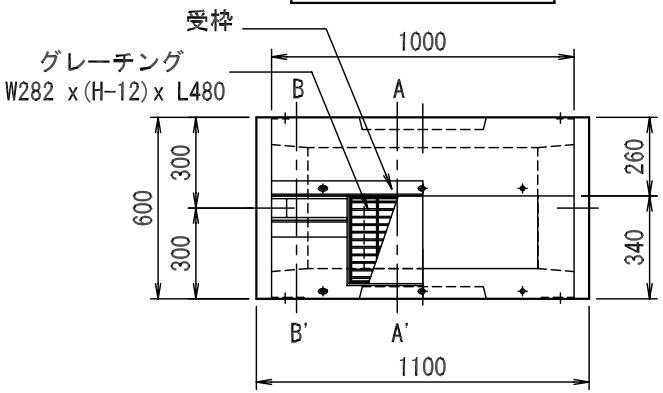


A － A'

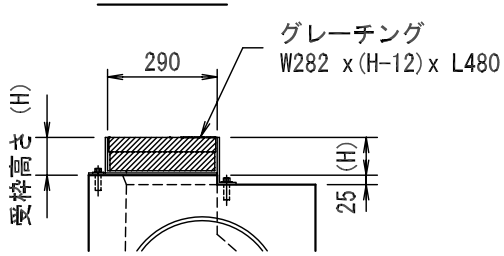


B － B'

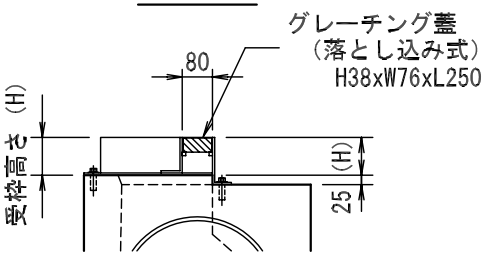


＊受枠はボルトにて集水桝上面に固定する。
＊グレーチングには付属のチェーンを取付け、集水桝内側にアンカーにて取付ける。
＊受枠高さについては受枠自体の厚さと固定用のボルト、ワッシャの高さを考慮して決定する。

| 図面名称 | 集水桝構造図 | 規格 | φ400-M用桝 | 縮尺 | 図示 | 作図 | 徳田 | ソイル工業株式会社 |
|---|---|---|---|---|---|---|---|---|