φ２５０－M用桝

側面図 S= 1:20

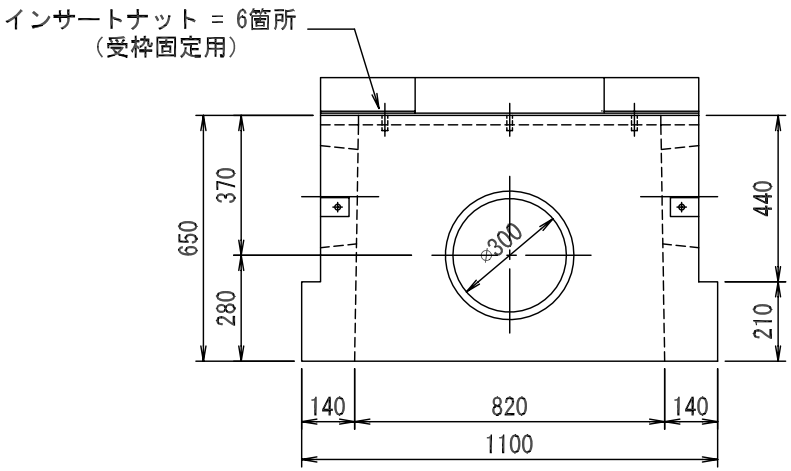

断面図 S= 1:20

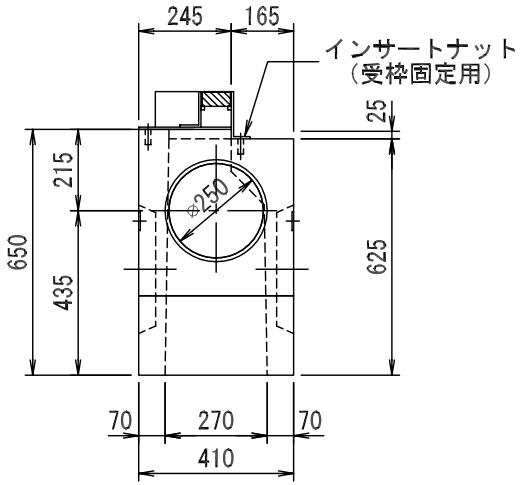

平面図 S= 1:20

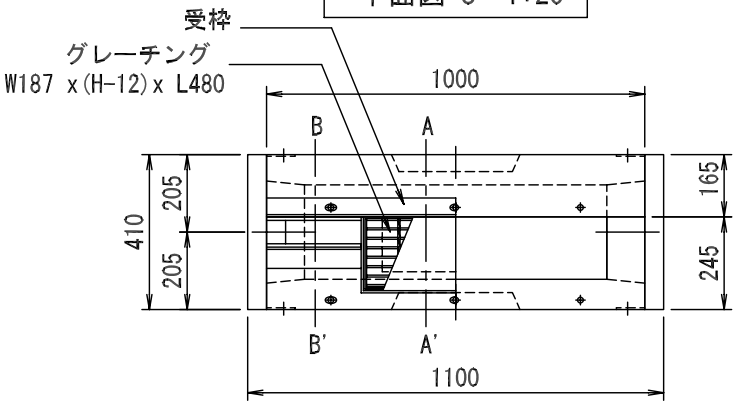

A － A'

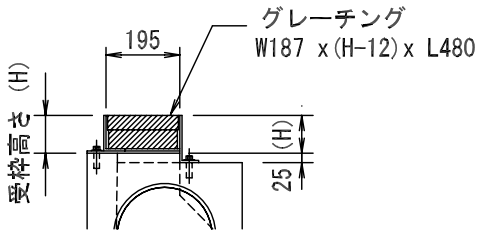

B － B'

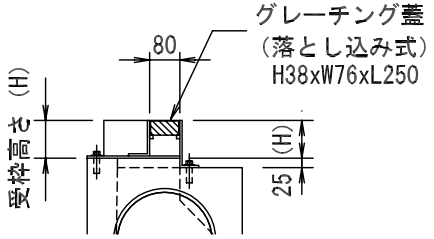

＊受枠はボルトにて集水桝上面に固定する。
＊グレーチングには付属のチェーンを取付け、集水桝内側にアンカーにて取付ける。
＊受枠高さについては受枠自体の厚さと固定用のボルト、ワッシャの高さを考慮して決定する。

図面名称	集水桝構造図	規格	φ250-M用桝	縮尺	図示	作図	徳田	ソイル工業株式会社