φ４００－ＡＦ用桝

側面図 S= 1:25

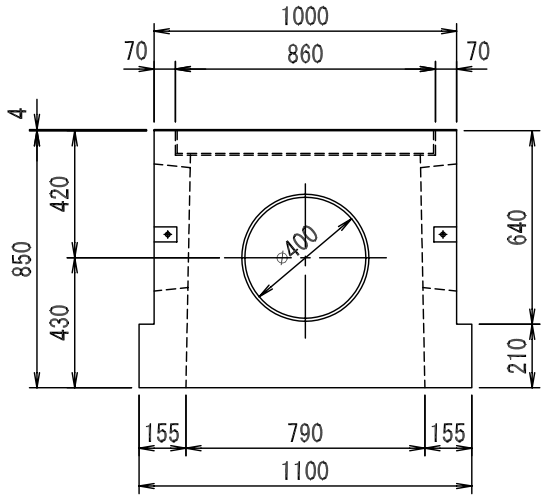

断面図 S= 1:25

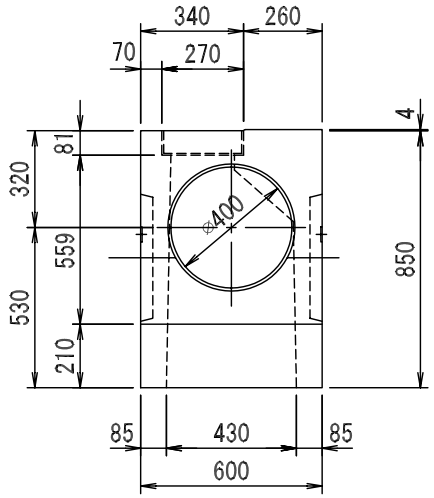

平面図 S= 1:25

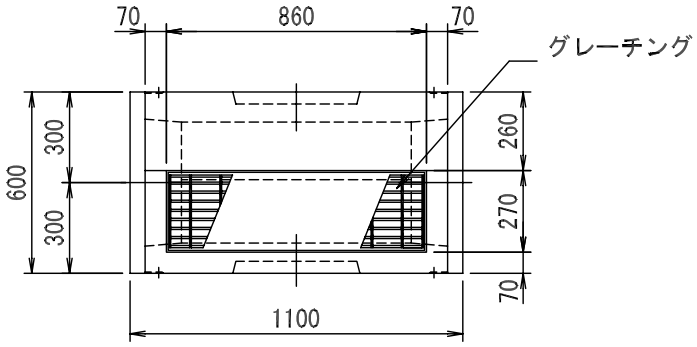

図面名称	集水桝構造図	規格	φ400-AF用桝	縮尺	図示	作図	徳田	ソイル工業株式会社