φ２００－ＡＦ用桝（２ｃｍタイプ）

側面図 S= 1:20

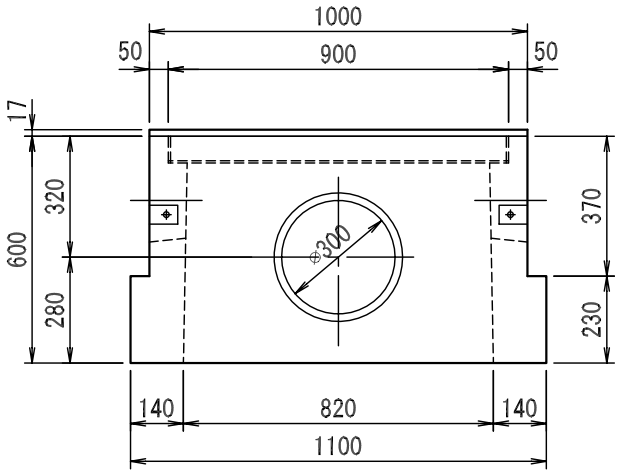

断面図 S= 1:20

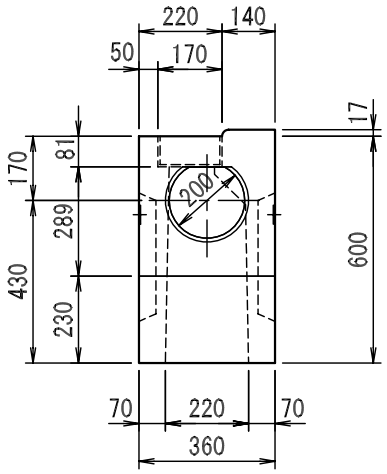

平面図 S= 1:20

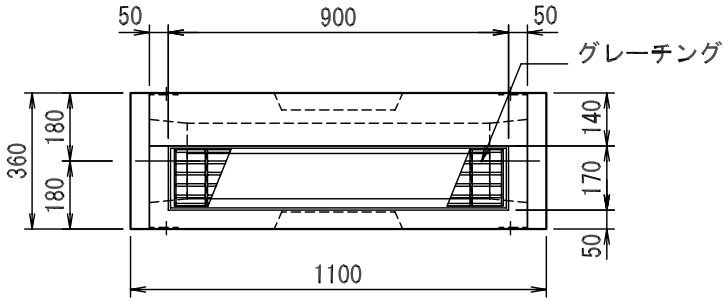

図面名称	集水桝構造図	規格	φ200-AF用桝(2cm)	縮尺	図示	作図	徳田	ソイル工業株式会社