# φ３００－ＡＣ用桝

側面図 S= 1:25

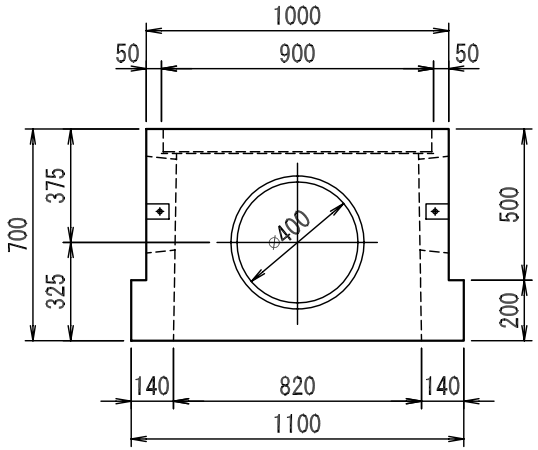


断面図 S= 1:25

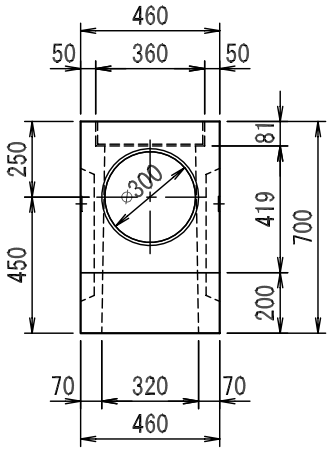


平面図 S= 1:25

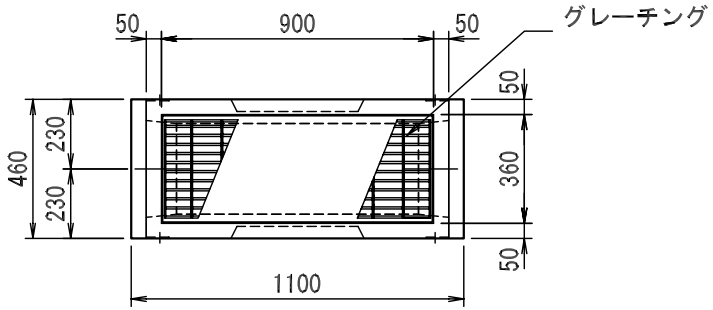


| 図面名称 | 集水桝構造図 | 規格 | φ300-AC用桝 | 縮尺 | 図示 | 作図 | 徳田 | ソイル工業株式会社 |
|---|---|---|---|---|---|---|---|---|